**OUTDOOR / ALUMBRADO PÚBLICO / VILA / VILA W**

**Código artículo 86.OS07.1331.02**

①

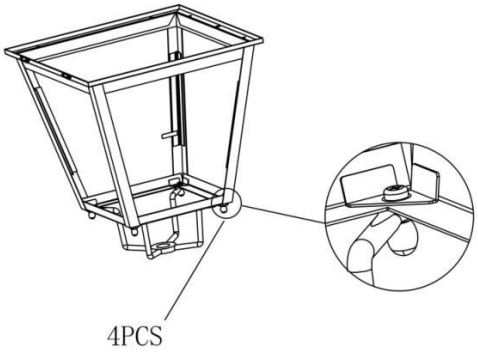


②

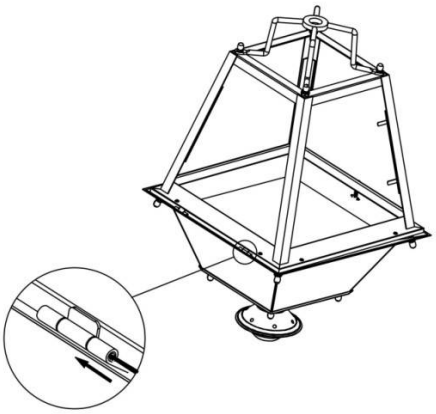

③

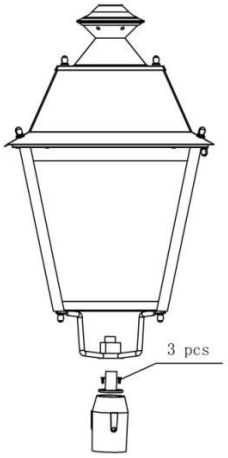


④

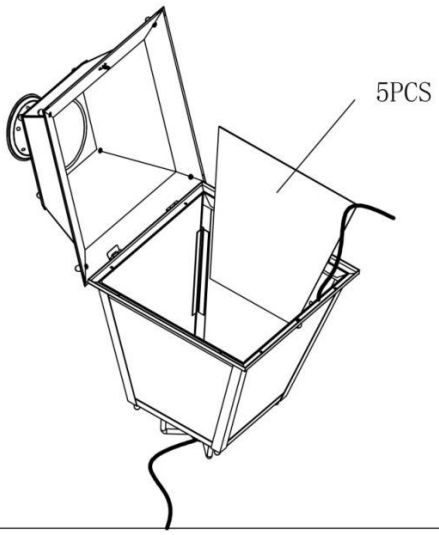


⑤

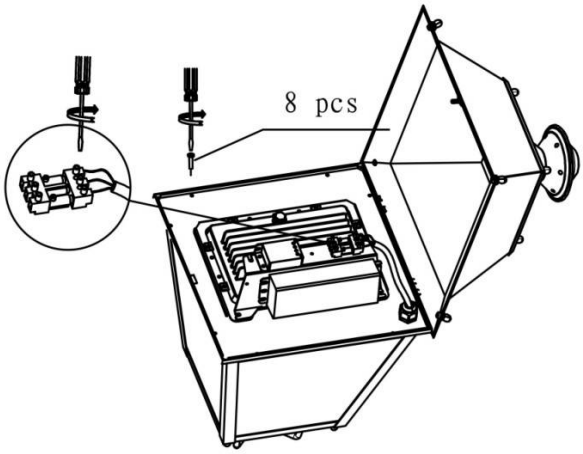

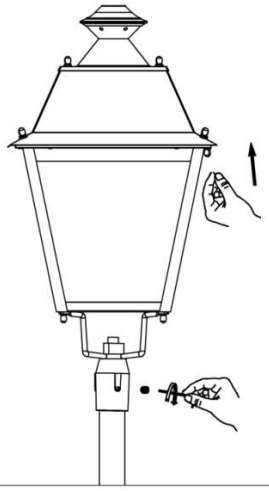
⑥